Serie 40 - Multi-blok

Blok med møtrik, der passer ned i serie 40 profiler. Giver mulighed for at bolte f.eks. en plade eller lignende fast.

Blok med møtrik, der passer ned i serie 40 profiler. Blokken trykkes ned i en serie 40 8-slot, og drejes 90 grader rundt, hvorefter den sidder sikkert fast.

Multiblokken giver mulighed for at bolte f.eks. en plade eller lignende fast.

matronics

Køb online på www.matronics.dk/A400407

Produktoversigt

Serie 40 - Multi-blok

Varenr. A400407
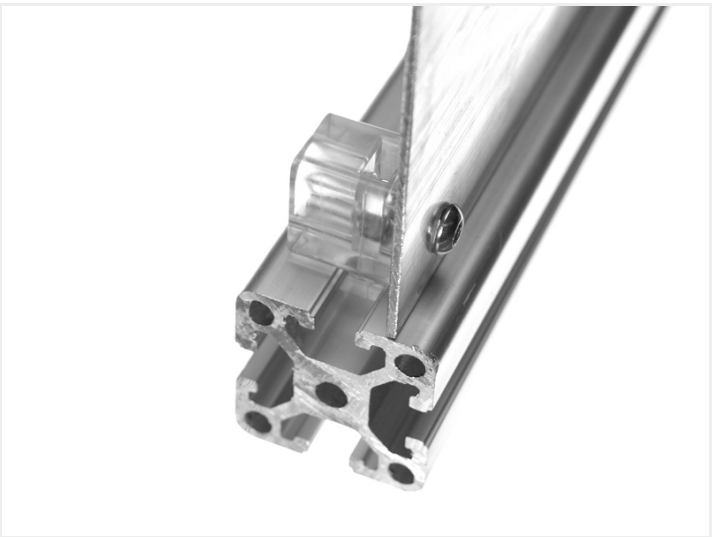
Produkt billeder