DC hun-stik til panel-montering

Simpelt DC stik med gevind og møtrik til montering i et 8mm hul, f.eks. i et kabinet. Nem tilslutning med loddeterminaler.

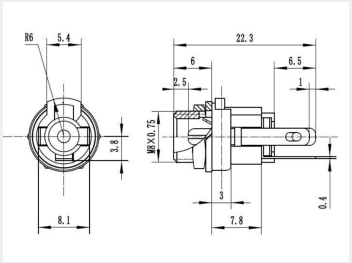

Simpelt DC stik med gevind og møtrik til montering i et 8mm hul, f.eks. i et kabinet. Det giver dit projekt et flot finish, og gør det nemt at fra og tilkoble en strømforsyning.

Stikket tilsluttes nemt med loddeterminalerne, hvor ledning kan loddes på.

Du bør være opmærksom på at der er to størrelser af stikket, og det er vigtigt at du benytter det rigtige. Du vil godt kunne få et 2.5mm han-stik ind i et 2.1mm hun-stik, men forbindelsen i stikket vil være ustabil. Mål eller tjek transformerens oplysninger.

Køb online på:

www.matronics.dk/120793

Specifikationer

Panel-hul 8mm

5.5 x 2.1mm, Uden kabel
Varenr. 120793

5.5 x 2.1mm, Med kabel
Varenr. 120793K

5.5 x 2.5mm, Uden kabel
Varenr. 120794

5.5 x 2.5mm, Med kabel
Varenr. 120794K
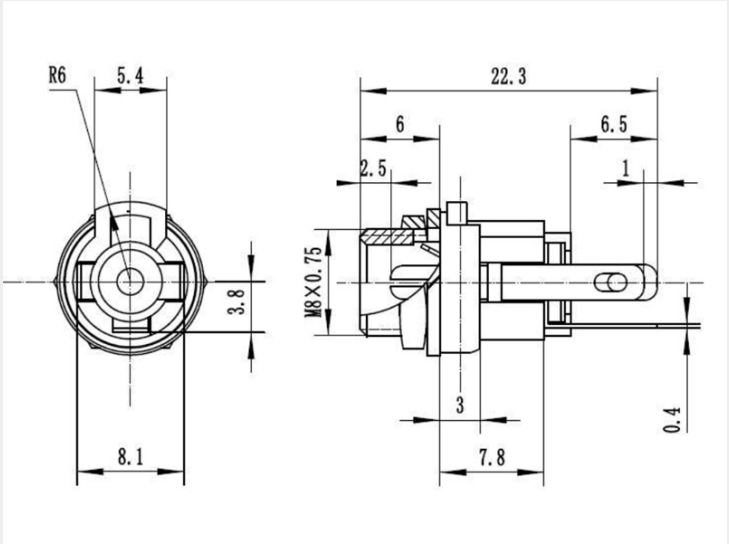
Produkt billeder