Serie 30 - Multi-blok

Blok der sættes ned i serie 30 profil. Bolten i blokken kan f.eks. benyttes til at spænde plader fast mellem profiler.

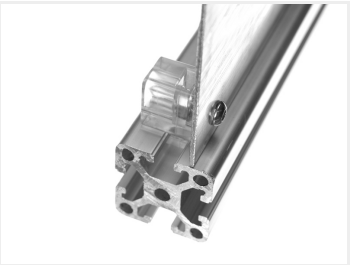

Blok der sættes ned i serie 30 profil. M6 bolten i blokken kan f.eks. benyttes til at spænde plader fast mellem profiler.

Blokken sættes ned og drejes 90 grader, hvorefter den sidder fast i profilen.

Køb online på:

www.matronics.dk/A300407

Serie 30 - Multi-blok
Varenr. A300407
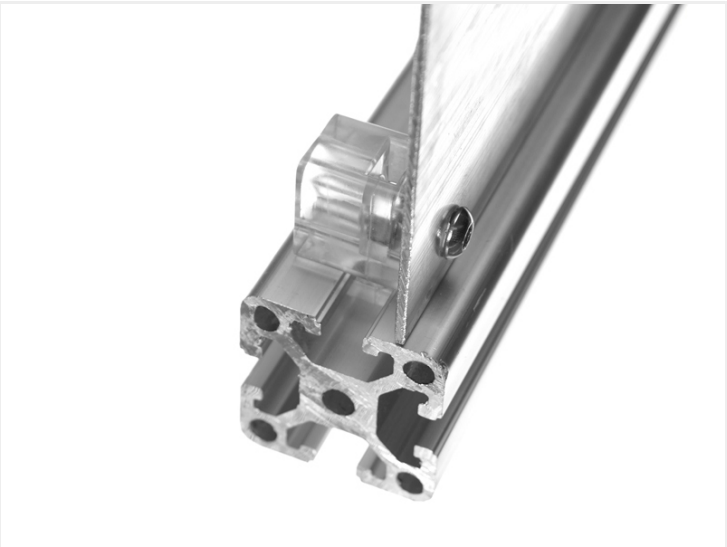
Produkt billeder