LED Nummerpladelygte

Flot LED nummerplade lygte med 5 års garanti. Komplet vandtæt, og sikret i imod slag og vibrationer.

Flot LED nummerplade lygte med 5 års garanti. Lygten er komplet vandtæt, og sikret i imod slag og vibrationer. Den kan tilsluttes både 12V og 24V DC.

Den har en meget kompakt størrelse, så den burde kunne monteres de fleste steder.

Lampen fås med og uden stik, der kan tilsluttes direkt til nogle udvalgte baglygter.

matronics

Køb online på www.matronics.dk/24608600

Specifikationer

Spænding	12V / 24V
Strøm	0,02A (13,8V)

Produktoversigt

Uden stik

Varenr. 24608600
Kabel: 20cm
Dimensioner: 40 x 42 x 70mm

Med stik

Varenr. 24608601
Kabel: 1m
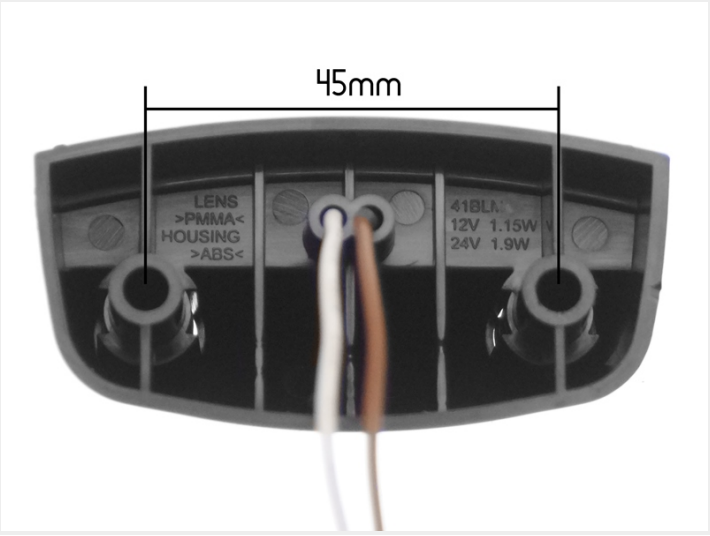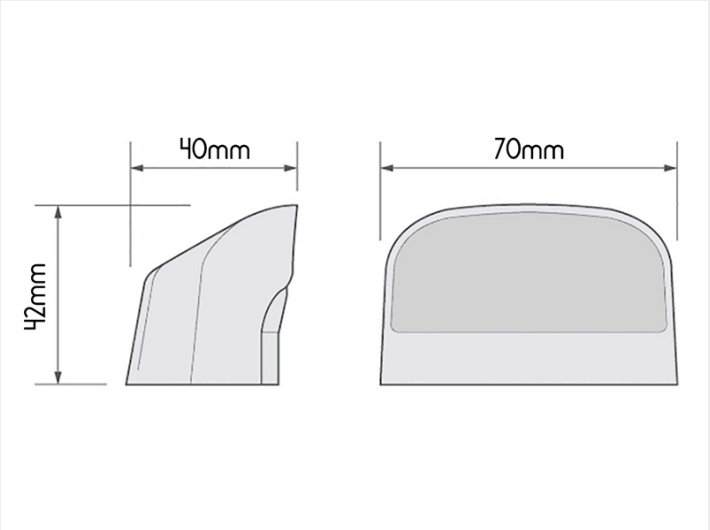
Produkt billeder